VÃO EXTERIOR | J1

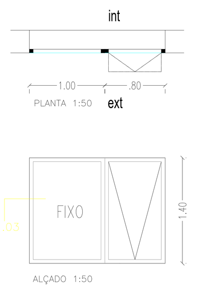

DESCRIÇÃO	Janela: Vidro com caixilharia de aluminio lacado na cor GrisGrainé				
LOCALIZAÇÃO	PISO	PISO 1,2 e 3		QUANTIDADE	30 unidades
SENTIDO DE ABERTURA	1 folha fixa 1.00x1.40+1 folha basculante 0.80x1.40				
REF. PERFIS	Tipo TECHNAL, série FC				
VIDRO	duplo, cor gris do tipo SGG Cool Lite SN140 com 6mm+4mm				
FERRAGENS	PUXADORES		DOBRADIÇAS		FECHADURAS
SOLEIRA / PEITORIL	Identica à existente no vão a substituir e incluída no preço de fornecimento do vão				

OBSERVAÇÕES: Não medir os desenhos, usar só a cotagem. Qualquer cota é sujeita a confirmação em obra.
A abertura dá-se na parte superior da janela, para o interior e possuí batente limitador de abertura

VÃO EXTERIOR | J2/J2A

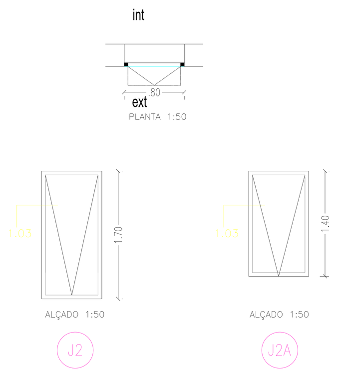

DESCRIÇÃO	Janela: Vidro com caixilharia de aluminio lacado na cor GrisGrainé				
LOCALIZAÇÃO	PISO	PISO 1,2 e 3		QUANTIDADE	8 unidades
SENTIDO DE ABERTURA	1 folha basculante 0.80x1.70 / 1 folha basculante 0.80x1.40				3 unidades
REF. PERFIS	Tipo TECHNAL, série FC				
VIDRO	duplo, cor gris do tipo SGG Cool Lite SN140 com 6mm+4mm				
FERRAGENS	PUXADORES		DOBRADIÇAS		FECHADURAS
SOLEIRA / PEITORIL	Identica à existente no vão a substituir e incluída no preço de fornecimento do vão				

OBSERVAÇÕES: Não medir os desenhos, usar só a cotagem. Qualquer cota é sujeita a confirmação em obra.
A abertura dá-se na parte superior da janela, para o interior e possuí batente limitador de abertura

VÃO EXTERIOR | J3

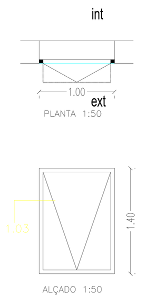

DESCRIÇÃO	Janela: Vidro com caixilharia de aluminio lacado na cor GrisGrainé				
LOCALIZAÇÃO	PISO	PISO 1,2 e 3		QUANTIDADE	21 unidades
SENTIDO DE ABERTURA	1 folha basculante 1.00x1.40				
REF. PERFIS	Tipo TECHNAL, série FC				
VIDRO	duplo, cor gris do tipo SGG Cool Lite SN140 com 6mm+4mm				
FERRAGENS	PUXADORES		DOBRADIÇAS		FECHADURAS
SOLEIRA / PEITORIL	Identica à existente no vão a substituir e incluída no preço de fornecimento do vão				

OBSERVAÇÕES: Não medir os desenhos, usar só a cotagem. Qualquer cota é sujeita a confirmação em obra.
A abertura dá-se na parte superior da janela, para o interior e possuí batente limitador de abertura

VÃO EXTERIOR | J4

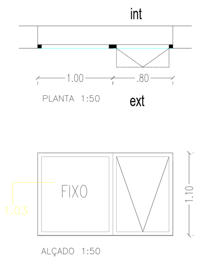

DESCRIÇÃO	Janela: Vidro com caixilharia de aluminio lacado na cor GrisGrainé				
LOCALIZAÇÃO	PISO	PISO 1,2 e 3		QUANTIDADE	6 unidades
SENTIDO DE ABERTURA	1 folha fixa 1.00x1.10+1 folha basculante 0.80x1.10				
REF. PERFIS	Tipo TECHNAL, série FC				
VIDRO	duplo, cor gris do tipo SGG Cool Lite SN140 com 6mm+4mm				
FERRAGENS	PUXADORES		DOBRADIÇAS		FECHADURAS
SOLEIRA / PEITORIL	Identica à existente no vão a substituir e incluída no preço de fornecimento do vão				

OBSERVAÇÕES: Não medir os desenhos, usar só a cotagem. Qualquer cota é sujeita a confirmação em obra.
A abertura dá-se na parte superior da janela, para o interior e possuí batente limitador de abertura

VÃO EXTERIOR | J5

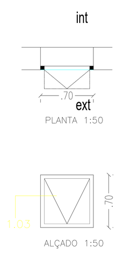

DESCRIÇÃO	Janela: Vidro com caixilharia de aluminio lacado na cor GrisGrainé				
LOCALIZAÇÃO	PISO	PISO 1,2 e 3		QUANTIDADE	21 unidades
SENTIDO DE ABERTURA	1 folha basculante 0.70x0.70				
REF. PERFIS	Tipo TECHNAL, série FC				
VIDRO	duplo, cor gris do tipo SGG Cool Lite SN140 com 6mm+4mm				
FERRAGENS	PUXADORES		DOBRADIÇAS		FECHADURAS
SOLEIRA / PEITORIL	Identica à existente no vão a substituir e incluída no preço de fornecimento do vão				

OBSERVAÇÕES: Não medir os desenhos, usar só a cotagem. Qualquer cota é sujeita a confirmação em obra.
A abertura dá-se na parte superior da janela, para o interior e possuí batente limitador de abertura

VÃO EXTERIOR | J6/J6A/J6B

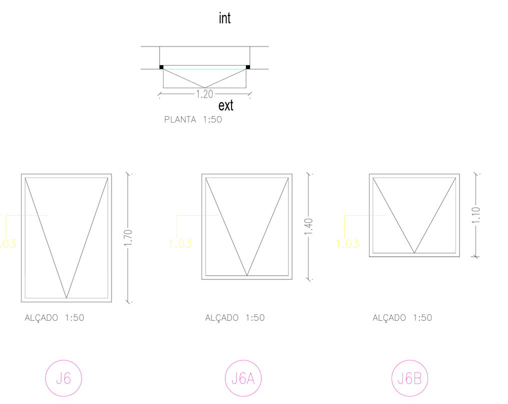

DESCRIÇÃO	Janela: Vidro com caixilharia de aluminio lacado na cor GrisGrainé				
LOCALIZAÇÃO	PISO	PISO 1,2 e 3		QUANTIDADE	J6 7 UNIDADE
SENTIDO DE ABERTURA	1 folha basculante 1.20x1.70 / 1 folha basculante 1.20x1.40 / 1 folha basculante 1.20x1.10				J6A 1 UNIDADE
REF. PERFIS	Tipo TECHNAL, série FC				J6B 1 UNIDADE
VIDRO	duplo, cor gris do tipo SGG Cool Lite SN140 com 6mm+4mm				
FERRAGENS	PUXADORES		DOBRADIÇAS		FECHADURAS
SOLEIRA / PEITORIL	Identica à existente no vão a substituir e incluída no preço de fornecimento do vão				

OBSERVAÇÕES: Não medir os desenhos, usar só a cotagem. Qualquer cota é sujeita a confirmação em obra.
A abertura dá-se na parte superior da janela, para o interior e possuí batente limitador de abertura

VÃO EXTERIOR | J7

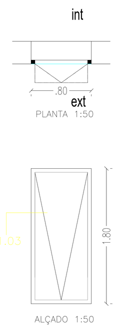

DESCRIÇÃO	Janela: Vidro com caixilharia de aluminio lacado na cor GrisGrainé				
LOCALIZAÇÃO	PISO	PISO 1,2 e 3		QUANTIDADE	5 unidades
SENTIDO DE ABERTURA	1 folha basculante 0.80x1.80				
REF. PERFIS	Tipo TECHNAL, série FC				
VIDRO	duplo, cor gris do tipo SGG Cool Lite SN140 com 6mm+4mm				
FERRAGENS	PUXADORES		DOBRADIÇAS		FECHADURAS
SOLEIRA / PEITORIL	Identica à existente no vão a substituir e incluída no preço de fornecimento do vão				

OBSERVAÇÕES: Não medir os desenhos, usar só a cotagem. Qualquer cota é sujeita a confirmação em obra.
A abertura dá-se na parte superior da janela, para o interior e possuí batente limitador de abertura

VÃO EXTERIOR | GR01

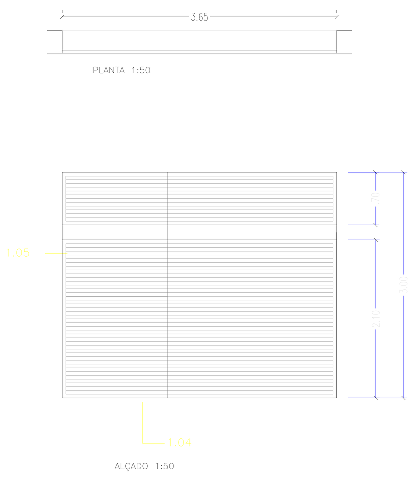

DESCRIÇÃO	Grelha:em aço com metalização tipo esmalte tipo forja tipo "CIN" ref. Z 294				
LOCALIZAÇÃO	PISO	PISO 1		QUANTIDADE	1 unidade
SENTIDO DE ABERTURA	1 folha fixa 3.65X3.00				
REF. PERFIS	aço				
VIDRO					
FERRAGENS	PUXADORES		DOBRADIÇAS		FECHADURAS
SOLEIRA / PEITORIL	Identica à existente no vão a substituir e incluída no preço de fornecimento do vão				

OBSERVAÇÕES: Não medir os desenhos, usar só a cotagem. Qualquer cota é sujeita a confirmação em obra.

VÃO EXTERIOR | GR02

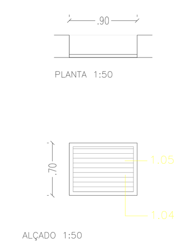

Nota: VÃO A NÃO FORNECER

DESCRIÇÃO	Grelha:em aço com metalização tipo esmalte tipo forja tipo "CIN" ref. Z 294				
LOCALIZAÇÃO	PISO	PISO 1		QUANTIDADE	1 unidades
SENTIDO DE ABERTURA	1 folha fixa 0.90X0.70				
REF. PERFIS	aço				
VIDRO					
FERRAGENS	PUXADORES		DOBRADIÇAS		FECHADURAS
SOLEIRA / PEITORIL	Identica à existente no vão a substituir e incluída no preço de fornecimento do vão				

OBSERVAÇÕES: Não medir os desenhos, usar só a cotagem. Qualquer cota é sujeita a confirmação em obra.

VÃO EXTERIOR | GR03

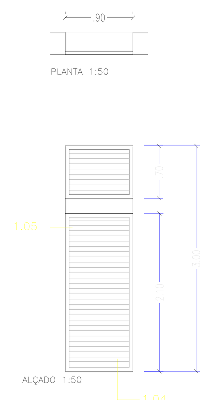

DESCRIÇÃO	Grelha:em aço com metalização tipo esmalte tipo forja tipo "CIN" ref. Z 294				
LOCALIZAÇÃO	PISO	PISO 1		QUANTIDADE	1 unidades
SENTIDO DE ABERTURA	1 folha fixa 0.90X3.00				
REF. PERFIS	aço				
VIDRO					
FERRAGENS	PUXADORES		DOBRADIÇAS		FECHADURAS
SOLEIRA / PEITORIL	Identica à existente no vão a substituir e incluída no preço de fornecimento do vão				

OBSERVAÇÕES: Não medir os desenhos, usar só a cotagem. Qualquer cota é sujeita a confirmação em obra.

VÃO EXTERIOR

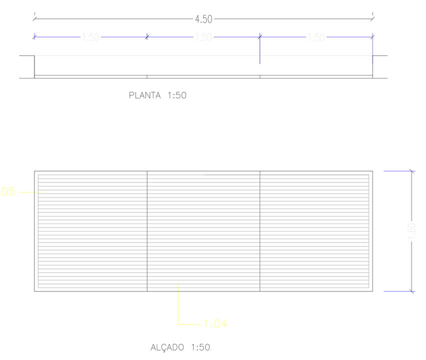

DESCRIÇÃO	Grelha:em aço com metalização tipo esmalte tipo forja tipo "CIN" ref. Z 294				
LOCALIZAÇÃO	PISO	PISO 1		QUANTIDADE	1 unidades
SENTIDO DE ABERTURA	3 folha 4.50X1.60				
REF. PERFIS	aço				
VIDRO					
FERRAGENS	PUXADORES		DOBRADIÇAS		FECHADURAS
SOLEIRA / PEITORIL					

OBSERVAÇÕES: Não medir os desenhos, usar só a cotagem. Qualquer cota é sujeita a confirmação em obra.

Região Autónoma da Madeira
Governo Regional
DRESC
DIREÇÃO REGIONAL DO EQUIPAMENTO SOCIAL E CONSERVAÇÃO
SECRETARIA REGIONAL DE EQUIPAMENTOS E INFRA-ESTRUTURAS
DIREÇÃO REGIONAL DO EQUIPAMENTO SOCIAL E CONSERVAÇÃO | D.S.I.E

TITULO	CENTRO DE SAÚDE DE SÃO VICENTE -IMPLEMENTAÇÃO DE MEDIDAS DE MELHORIA ENERGÉTICA-
DESENHO	---
DESIGNAÇÃO	VÃOS EXTERIORES - JANELAS E GRELHAS
LAYOUT	
LOCAL	SÍTIO DAS FEITEIRAS - SÃO VICENTE
Nº da FOLHA	11
PROJECTOU	...
DESENHOU	Lc
DATA	MAIO 2025
ESCALAS	1 :50
REVISÃO	.....