ESQUEMA BASTIDOR 2
19" - 42U - L800xP800

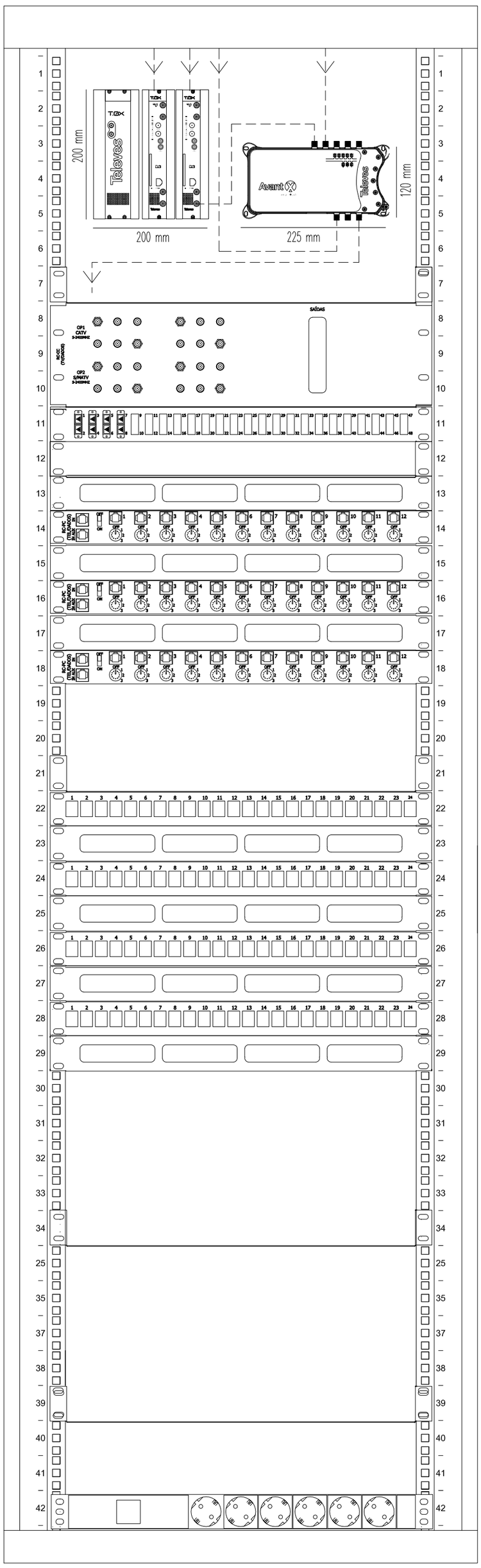

ESQUEMA ELÉCTRICO E DE TERRA DAS ITED
ESQUEMA DAS ANTENAS

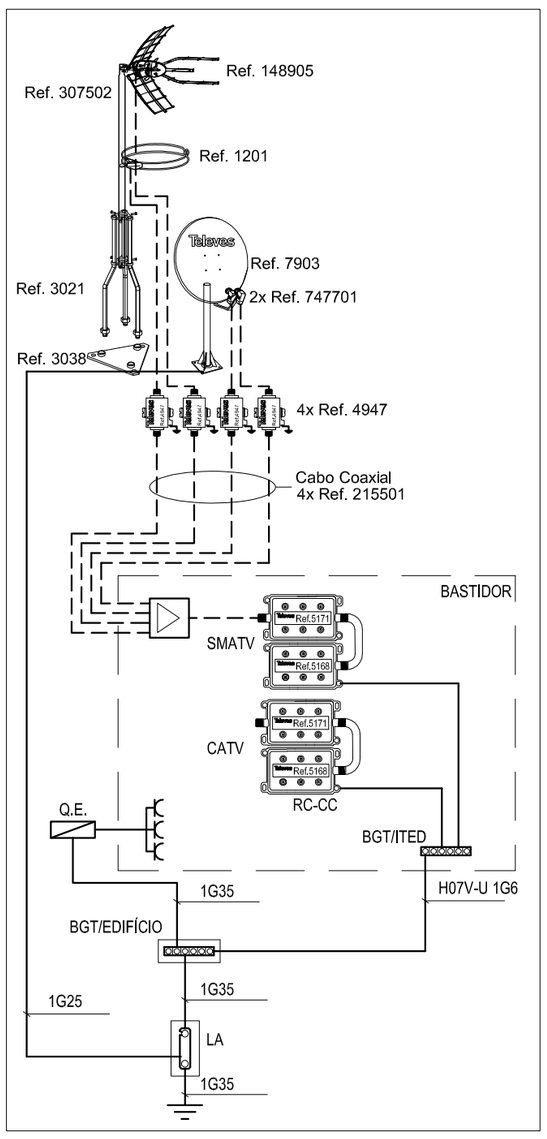

SIMBOLOGIA GERAL ITED

REPARTIDORES	RG-PC	RG-CC	RG-FO	RC-PC	RC-CC	RC-FO
PD - PONTOS DE DISTRIBUIÇÃO	ATE/SUP	ATE/INF	ATI	BASTIDOR	PD	PDS
EQUIPAMENTOS ITED 3a	PTI	PCS				
TOMADAS E CABOS DE TELECOMUNICAÇÕES	Fibra Óptica Simples Dupla	RJ-45 Simples Dupla	Tomadas TV Simples Tn cabo/xm	Tomada ZAP 2 RJ-45 + 2 TV + 2 FO		Canalização que sobe de piso Texto tubo/cabo Canalização que desce de piso
CAIXAS DE PASSAGEM Dimensões interiores (em mm)	I3 160x80x55 (LxAxP)	C0 220x220x90 (LxAxP)	C1 250x300x120 (LxAxP)	C2 400x420x150 (LxAxP)	C3 500x600x200 (LxAxP)	C5 830x900x200 (LxAxP)
CAIXAS DE ACESSO CÂMARAS DE VISITA	Multioperador CAM	Multioperador CVM	Principal Pn	Distribuição Dn	CVC	
TRATAMENTO DE SINAL	Fonte de alimentação	Misturador	Derivador	Amplificador	Filtro RF	Descarregador de sobretensão
ANTENAS	Satélite	Satélite	TDT			
EQUIPAMENTOS ELÉTRICOS	Quadro Cx. Contador	Tomada Central Deteção Incêndios	Ligador amovível Fonte Central Ilum. Segurança	Elétrodo de terra	Posto de carregamento VE	

ESQUEMA VIDEO WALL

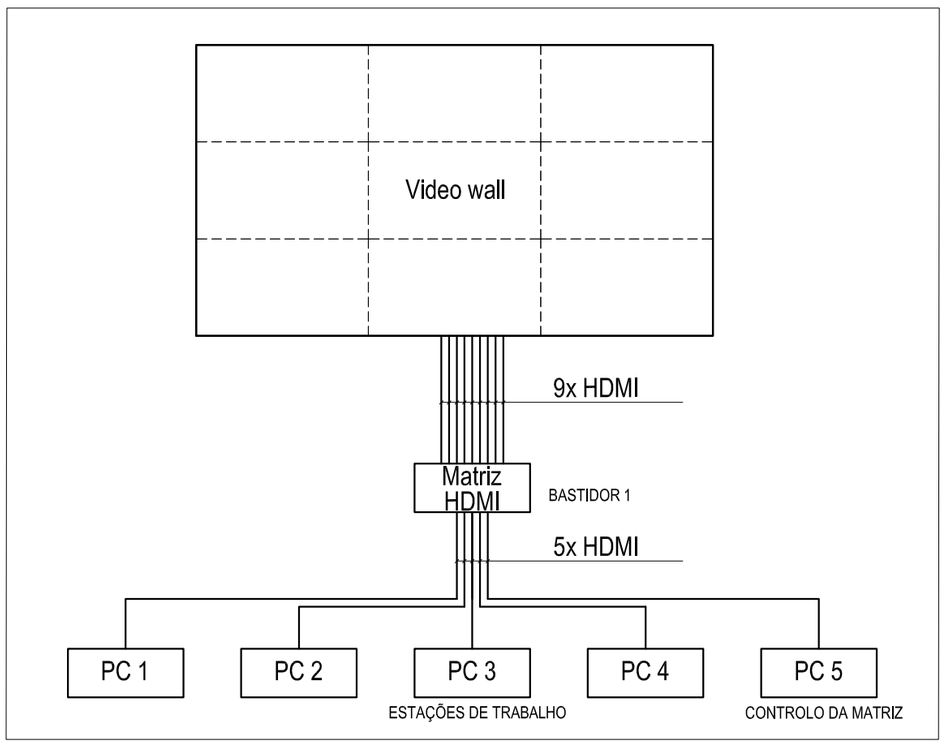

NF PROJETOS & EMPREENDIMENTOS
geral@nfprojetos.com
963 143 463 | 968 289 805
EDIFÍCIO TRANSLANDE | 1º Andar | Loja 29
5340 – 268 | MACEDO DE CAVALEIROS

Procedimento de Controlo Prévio: Licenciamento de Obra de Edificação

Operação Urbanística: Construção do Edifício Comando Regional da PSP da Madeira

Requerente: Departamento de Logística | Divisão de Obras e Infraestruturas da PSP

Proc.: PSP 08.2020

Local da Obra: Rua da Infância,nº 28 a 32 | FUNCHAL

Data: Dezembro / 2020

Peça(s) Desenhada(s): Esquema do Bastidor 2 (ITED). Esquema das Antenas. Esquema Elétrico e de Terras. Esquema do Vídeo Wall. Simbologia Geral.

Esc.: S/E

Especialidade: ITED

Autor: José Alberto Vaz
Engenheiro Técnico de Eletrotecnia

02

TODOS OS DIREITOS RESERVADOS