Q10 - Quadro Parcial (3º Andar)

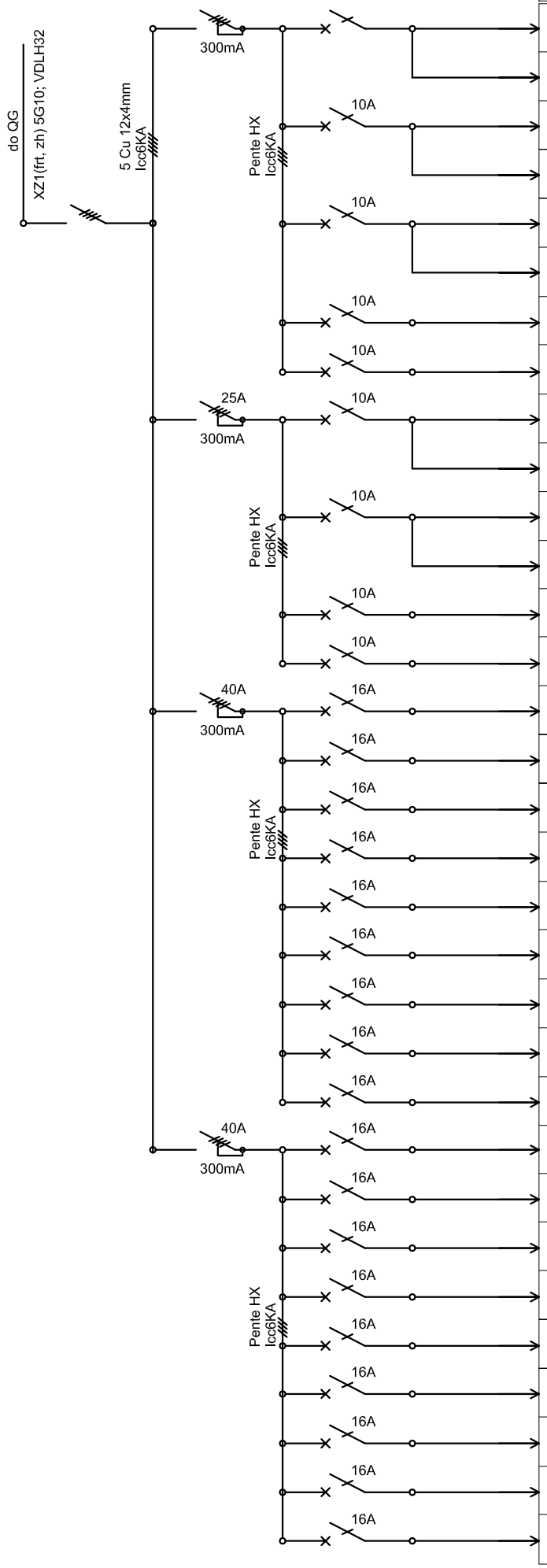

CIRC.	FASE	KVA	CANALIZAÇÃO	UTILIZAÇÃO
1	L1	---	XZ1(frt, zh) U3G1,5; Esteira / Calha / VDLH16	Ilum. Normal S. Decisão
2	L1	---	XZ1(frt, zh) U4G1,5; Esteira / Calha / VDLH20	Iluminação Segurança
3	L2	---	XZ1(frt, zh) U3G1,5; Esteira / Calha / VDLH16	Ilum. Normal Entrada Circulação
4	L2	---	XZ1(frt, zh) U4G1,5; Esteira / Calha / VDLH20	Iluminação Segurança
5	L3	---	XZ1(frt, zh) U3G1,5; Esteira / Calha / VDLH16	Ilum. Normal Gab. Oficial Serviço
6	L3	---	XZ1(frt, zh) U4G1,5; Esteira / Calha / VDLH20	Iluminação Segurança
7	L1	---	XZ1(frt, zh) U3G1,5; Esteira / Calha / VDLH16	TBS -Telecom. Blocos Autónom.
8	L2	---		Reserva
9	L3	---	XZ1(frt, zh) U3G1,5; Esteira / Calha / VDLH16	Ilum. Normal Sala Técnica
10	L1	---	XZ1(frt, zh) U4G1,5; Esteira / Calha / VDLH20	Iluminação Segurança
11	L1	---	XZ1(frt, zh) U3G1,5; Esteira / Calha / VDLH16	Iluminação Normal S. Chafe NISC
12	L2	---	XZ1(frt, zh) U4G1,5; Esteira / Calha / VDLH20	Iluminação Segurança
13	L2	---	XZ1(frt, zh) U3G1,5; Esteira / Calha / VDLH16	Ilum. Normal Entrada Circulação
14	L3	---		Reserva
15	L3	---	XZ1(frt, zh) U3G2,5; Esteira / Calha / VDLH16	Tomadas
16	L1	---	XZ1(frt, zh) U3G2,5; Esteira / Calha / VDLH16	Tomadas
17	L2	---	XZ1(frt, zh) U3G2,5; Esteira / Calha / VDLH16	Tomadas
18	L3	---	XZ1(frt, zh) U3G2,5; Esteira / Calha / VDLH16	Tomadas
19	L1	---	XZ1(frt, zh) U3G2,5; Esteira / Calha / VDLH16	Tomadas
20	L2	---	XZ1(frt, zh) U3G2,5; Esteira / Calha / VDLH16	Tomadas
21	L3	---	XZ1(frt, zh) U3G2,5; Esteira / Calha / VDLH16	Tomadas
22	L1	---	XZ1(frt, zh) U3G2,5; Esteira / Calha / VDLH16	Tomadas
23	L2	---		Reserva
24	L3	---	XZ1(frt, zh) U3G2,5; Esteira / Calha / VDLH16	Tomadas
25	L1	---	XZ1(frt, zh) U3G2,5; Esteira / Calha / VDLH16	Tomadas
26	L2	---	XZ1(frt, zh) U3G2,5; Esteira / Calha / VDLH16	Tomadas
27	L3		XZ1(frt, zh) U3G2,5; Esteira / Calha / VDLH16	Tomadas
28	L1		XZ1(frt, zh) U3G2,5; Esteira / Calha / VDLH16	Tomadas
29	L2	---	XZ1(frt, zh) U3G2,5; Esteira / Calha / VDLH16	Tomadas
30	L3	---	XZ1(frt, zh) U3G2,5; Esteira / Calha / VDLH16	Tomadas
31	L1	---	XZ1(frt, zh) U3G2,5; Esteira / Calha / VDLH16	Estores / Cortinados
32	L2	---		Reserva

Simbologia Geral

- Interruptor
- Interruptor de cartão
- Comutador de lustre
- Inversor
- Comutador de escada
- Comutador escada duplo
- Botão de pressão/ botão basculante
- Botão de pressão com cordão
- Comando estores, cortinados, telas
- Caixa de derivação / aparelhagem funda
- Ponto luz LED (tecto)(<20W)
- Ponto luz LED (de parede)(<20W)
- Régua LED
- Detector de presença multisensor (360º)
- Bloco Auton. Ilum. Seg. Circulação (permanente)
- Bloco Auton. Ilum. Seg. Ambiente (não permanente)
- Tom. monofásica c/ terra, alvéolos protegidos
- Tomada trifásica c/ polo de terra e tampa
- Campaínha
- ACE - Aparelho de Corte de entrada
- Fusíveis
- Contactor
- Interruptor com bobina de disparo
- Disjuntor Magnetotérmico
- Interruptor diferêncial
- Interruptor
- Relógio temporizador
- Trinco elétrico
- Grupo Gerador
- Quadro de distribuição
- CC — Caixa de Coluna
- Portinhola
- Unidade de medida / Contador
- TBS — Telecomando Blocos Autónomos
- Comutador Chave Suplementar TBS
- CD — Cx derivação futura ligação PC-VE ou tomada c/ corte proximidade imediata
- SCC — Sistema de Controlo de Carga
- PC — Posto de Carregamento de VE
- Descarregador de Sobretensões
- RFF — Relé de Falta de Fase
- R — Corte Geral Emergência - Rede
- G — Corte Geral Emergência - Gerador
- UPS — Corte Geral Emergência - UPS
- Caixa terminal amovivel
- Elétrodo de terra
- Dn — Câmara de Visita ITED / ITUR
- CV — Câmara de Visita Eletricidade
- V — Amperímetro
- A — Voltímetro
- Botoneira Manual de Alarme de Incêndio
- Sinalizador de acção
- Detector termovelocimétrico
- Detector Óptico de Fumo
- Sirene de Alarme de Incêndio
- Quadro do sistema de d com telefone e alarme lu sonoro

IDENTIFICAÇÃO DOS QUADROS:
QG - Quadro Geral
Q01 - Quadro Parcial - (Copa)
Q10 - Quadro parcial - (3º Anda
(UPS - Unidade de Alimentação ível)
QES - Quadro Geral de Energ da
QES1 - Quadro Parcial de Energ

CARTÃO DE CIDADÃO

Assinado por : JOSÉ ALBERTO VAZ
Num. de Identificação: BI034632840
Data: 2020.12.22 00:45:11+00'00'

NF PROJETOS & EMPREENDIMENTOS
geral@nfprojetos.com
963 143 463 | 968 289 805
EDIFÍCIO TRANSLANDE | 1º Andar | Loja 29
5340 – 268 | MACEDO DE CAVALEIROS

Procedimento de Controlo Prévio: Licenciamento de Obra de Edificação
Operação Urbanística: Construção do Edifício Comando Regional da PSP da Madeira
Requerente: Departamento de Logística | Divisão de Obras e Infraestruturas da PSP
Proc.: PSP 08.2020
Local da Obra: Rua da Infância,nº 28 a 32 | FUNCHAL
Data: Dezembro / 2020
Peça(s) Desenhada(s): Identificação dos Quadros. Simbologia Geral. Q10 - Quadro Parcial (3º Andar).
Esc.: S/E
Especialidade: ELETRICIDADE
Autor: José Alberto Vaz
Engenheiro Técnico de Eletrotecnia

02

TODOS OS DIREITOS RESERVADOS